Trullo in vendita a Ostuni (Brindisi) - 72017
Rif.: 2287 **Prezzo: € 1.100.000,00**

Superficie: **119 mq**
Num. vani: **10**
Num. camere: **5**
Num. bagni: **3**
Classe energetica: **G**
IPE: **n.d.**

TRULLI SOGNO D'ITRIA

DETTAGLI PRINCIPALI

- Gruppo di trulli a nove coni con piscina
- Nella campagna di Ostuni
- Superficie terreno di circa 7.000mq
- Superficie interna di circa 119mq
- Totale di cinque camere da letto e tre bagni

GRUPPO DI TRULLI DI LUSSO CON PISCINA AD OSTUNI, IN VALLE D'ITRIA DI PUGLIA

"Dovunque si vada, in Puglia, si vedono pietre che si aggregano, si cercano, si compongono come fossero calamite"

Trulli Sogno d'Itria sono immersi nel cuore della Valle d'Itria, magica, sospesa nel tempo. Un paradiso wild tra silenzi e profumi, un trionfo di volte, nicchie, pavimenti originali, arredi che ricordano la tradizione, maestosi ulivi che spuntano dalla terra rossa. Tra i caratteristici trulli pugliesi, farmhouse e case rustiche incastonate nella campagna dorata, Trulli Sogno d'Itria sono un piccolo mondo delle meraviglie, un luogo dove incontrare e conoscere l'antica bellezza rurale.

DESCRIZIONE DETTAGLIATA DEI TRULLI

GLI INTERNI: Trulli Sogno d'Itria sono il recupero di un'antica tradizione, una storia tramandata da generazione in generazione. Il mastro trullaro che si è occupato dei lavori per mantenere l'originalità e la tipicità di questa lussuosa tenuta, aveva vissuto in passato tra le mura di questi dolci coni che oggigiorno sono simbolo di un buen retiro avvolto nello charme della Puglia più autentica.

L'affascinante complesso di nove coni ospita ambienti indipendenti ideali per ospitare più famiglie che vogliono vivere la magia dei trulli. Al suo interno, sarai ospitato in un bel soggiorno con camino; da qui potrai accedere a due comode camere da letto, e usufruirai di un bagno dotato di ogni servizio. Un corridoio attrezzato con funzionale cucina conduce in un altro cono composta da una camera da letto

con bagno e con predisposizione per l'installazione di un angolo cottura. Entrerai, successivamente, in un altro cono provvisto di living attrezzato con letti, ideale per lasciarti coccolare dalle braccia di Morfeo, dotato di angolo cottura e bagno e di un'ulteriore camera da letto.

GLI ESTERNI: Trulli Sogno d'Itria sono immersi in un vero e proprio paradiso terrestre, un meraviglioso terreno di circa 7.000mq circonda la proprietà e la abbraccia con dei tipici muretti a secco. Gli ulivi raccontano la storia di questa terra e consentono di rivivere le antiche tradizioni. Gli spazi esterni affascinano con il caratteristico palmento per la spremitura dell'uva, il vecchio abbeveratoio diventato una suggestiva vasca idromassaggio. Un verde giardino di circa 600mq fa da casa alla seducente piscina di 40mq con 1.35mt di profondità. La soleggiata piscina permette di godersi l'ambiente circostante. Esternamente c'è anche un angolo cottura con forno e lavabo: un angolo perfetto per cenare all'aperto ogni sera. La dimora ti regala anche un percorso alla scoperta dei prodotti e dei profumi tipici della zona con un meraviglioso orto.

LE UTENZE: Trulli Sogno d'Itria sono dotati di una cisterna di circa 1.000 quintali, una seconda cisterna per il recupero delle acque dai tetti e una cisterna d'accumulo per l'acqua sanitaria. La struttura presenta all'esterno un angolo lavanderia e un vano tecnico con caldaia a gpl, impianto di riscaldamento sia tramite l'impianto fotovoltaico che con caldaia. La struttura dispone di condizionatori, sistema d'allarme e il riscaldamento è presente in casa tramite termo arredi. La casa è perfettamente attrezzata con l'illuminazione esterna e l'irrigazione automatica.

LA ZONA: Trulli Sogno d'Itria si trovano a circa 5km dalla ridente cittadina di Ostuni, a soli 10 minuti di auto. Conosciuta come la Perla Bianca, grazie ai suoi edifici imbiancati a calce arroccati su una collina, è possibile esplorare le sue strade tortuose con una meravigliosa scelta di bar, negozi e ristoranti. Immergiti nella ricca storia e cultura che la città ha da offrire e goditi una delle tante prelibatezze locali qui. Sei anche a soli 20 minuti di auto dalla costa e la vicina città di Ceglie Messapica è a soli 20 minuti di auto.

TRULLI SOGNO D'ITRIA: TUTTA LA MAGIA DELLA PUGLIA

I trulli più belli della Valle d'Itria sono una meraviglia italiana. Quello che resta di una tradizione architettonica e rurale antica, che continua ad affascinare ancora oggi turisti da tutto il mondo. Trulli Sogno d'Itria sono un caratteristico borgo di trulli ben conservati e arredati con uno stile semplice ed elegante, immersi nella campagna vociante di cicale.

La sola vista della piscina incastonata nella pietra pugliese dovrebbe metterti addosso una voglia irrefrenabile di acquistare questa struttura. E come darti torto! Un mix di tradizione e innovazione, una dimora che è il cuore della vita rurale, che spicca nel mare verde degli ulivi secolari. Trulli Sogno d'Itria sono l'investimento ideale per chi vuole rendere questa proprietà il simbolo di villeggiatura che evoca ritmi lenti, raccolta di prodotti dell'orto e olive, angoli pensatoio a bordo piscina o tra le alcove dei trulli.

Trulli Sogno d'Itria ti faranno innamorare…

Anna Capriglia devi subito chiamare!

COSA VEDERE

Dalla villa, le spiagge del mare Adriatico sono facilmente raggiungibili in meno di 20 minuti. Costa Merlata, Villanova, Rosa Marina e Torre Santa Sabina sono esempi di diverse località balneari con numerose spiagge, ristoranti e caffè.

Proseguendo verso il borgo di Carovigno, si trova la bellissima riserva naturale di TORRE GUACETO. Qui ci si lascia conquistare dal susseguirsi di calette di sabbia finissima libera o attrezzata. Il cuore di quest'area custodisce un eden naturalistico caratterizzato da una costa bassa e sabbiosa bordata da dune e interrotta, di tanto in tanto, da scogli.

Si potranno poi raggiungere altri splendidi e caratteristici borghi, quali:

- CISTERNINO dove sventola la Bandiera Arancione, il marchio di qualità turistico ambientale del

Touring Club Italiano;

- ALBEROBELLO la città dei trulli che è stata riconosciuta Patrimonio Mondiale dell'Umanità nel 1996;

- POLIGNANO A MARE conosciuta come la Perla dell'Adriatico e contraddistinta da un mare cristallino e la roccia ricamata da cavità impressionanti;

- FASANO circondata da masserie e uliveti secolari, dolmen e resti archeologici;

- CASTELLANA GROTTE ai piedi della Valle d'Itria, la città delle grotte deve la sua fama al complesso speleologico più famoso d'Italia;

- LOCOROTONDO spicca sull'altopiano delle Murge dei Trulli con l'affascinante abitato circolare dalle caratteristiche case bianche;

- CEGLIE MESSAPICA intrico di vicoli lastricati di "chianche, arcate imbiancate di calce e saliscendi, inebria il cuore antico del borgo con il profumo invitante del "biscotto cegliese";

- MARTINA FRANCA i pinnacoli dei trulli, le distese di uliveti e il bianco delle casupole antiche spiccano nel verde della Valle d'Itria e invitano alla scoperta.

Si possono poi scoprire le grandi e famose città di LECCE (soprannominata la "Firenze del Sud"), città di architetti, scalpellini e artisti, è la città del barocco e dei ricami di pietra e di BARI con il lungomare più esteso d'Italia impreziosito da maestosi palazzi e la brezza marina soffia nel centro storico, custode di arte, sapori e colori.

COME ARRIVARE

Gli aeroporti più vicini a Ostuni sono gli aeroporti di Brindisi a 30km e Bari a 98 km collegati alle principali città italiane e internazionali.

Da Roma, Milano e molti altri luoghi si può prendere un treno veloce per Ostuni e Brindisi. La stazione ferroviaria di Ostuni si trova fuori dal centro abitato a circa 2 km dal centro di Ostuni. Per raggiungere il centro basta seguire le semplici indicazioni o prendere l'autobus locale appena fuori dalla stazione.

PERCHE' COMPRARE CASA IN PUGLIA?

La Puglia è una terra dove è possibile vivere esperienze uniche non solo per il suo mare, i suoi borghi, la sua realtà rurale e moderna, i suoi castelli e cattedrali, ma soprattutto per la sua autenticità e la sua enogastronomia. A dirlo è il "National Geographic" che ha eletto il tacco d'Italia come la regione più bella del mondo, conferendole il premio "Best valuetraveldestination in the world".

Uno dei motivi per cui investire in Puglia è la scelta più giusta è l'enorme vantaggio che hanno gli investitori nel comprare appartamenti o case a scopo turistico. La Puglia è uno dei luoghi d'Italia e del mondo che più vengono raggiunti ogni anno da migliaia di turisti. La Puglia punta molto negli investimenti sul turismo, perchè ogni anno ci si trova davanti ad un significativo accrescimento dell'economia della regione proprio grazie a questi brillanti investimenti.

La Puglia ha una storia tanto bella quanto ricca di momenti caratteristici che hanno fatto nascere in lei le tradizioni e le usanze più disparate. Le esperienze turistiche che si possono vivere in Puglia sono quasi uniche. E' una delle regioni che è più permeata di cultura e di mete ricercatissime dai visitatori di ogni parte del mondo. Città storiche e meravigliose come: Lecce, Bari, Taranto e Brindisi con le splendide zone a carattere storico e culturale quali la Valle d'Itria e il Salento hanno tanto da dare e tanto su cui poter investire.

PERCHE' COMPRARE CON GENTE DI MARE?

Tra i servizi che l'agenzia Gente di mare è in grado di offrire alla propria clientela vi è quello di ricerca

ed individuazione di immobili che sappiano corrispondere alle esigenze del cliente. Location, stile, le dimensioni, il costo: sono molti i fattori che entrano in gioco nel processo di acquisizione di una proprietà.

Unitamente al ventaglio di proposte immobiliari già presenti nel nostro portafoglio, Gente di mare si occupa anche di organizzare servizi specializzati relativi alle ricerche di ogni cliente. Tale servizio consiste nella ricerca ed individuazione di immobili che soddisfano perfettamente le specifiche richieste del cliente, anche se si tratta di immobili non gestiti dalla nostra agenzia, ma che debbano essere ricercati sul mercato.

Anni di costante e seria attività nel settore dell'intermediazione immobiliare di lusso ci hanno permesso di creare un'immagine aziendale affidabile e credibile che ci hanno permesso di instaurare un'intensa rete di relazioni aumentando la nostra competitività.

Gente di Mare accompagna durante l'intero iter di acquisto: consigliando le proprietà più interessanti e con il miglior rapporto qualità-prezzo, organizzando visite mirate, aiutando l'acquirente durante le trattative e in eventuali proposte di acquisto, assistendo il cliente con la documentazione sino ad arrivare all'atto notarile; Gente di Mare accompagna il cliente anche dopo l'acquisto dell'immobile aiutandolo a realizzare il sogno di mettere a reddito la propria dimora, consigliando solo i migliori partner della zona.

GENTE
di MARE

GENTE
di MARE

GENTE
di MARE

GENTE
di MARE

GENTE
di MARE

GENTE
di MARE

GENTE
di MARE

GENTE
di MARE

GENTE
di MARE

GENTE
di MARE

GENTE
di MARE

GENTE
di MARE

GENTE
di MARE

GENTE
di MARE

GENTE
di MARE

GENTE
di MARE

GENTE
di MARE

GENTE
di MARE

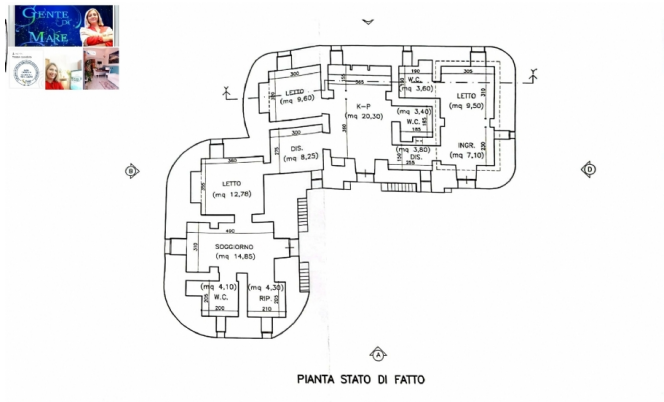

AGENZIA IMMOBILIARE - Numero REA: BR - 0159237
VIA PAPA GIOVANNI XXIII N. 19
72017 Ostuni (Brindisi) - Italia

Tel. 3381909753
Cell. 338.19.09.753
P.IVA 02618120741
Cod. Fisc. CPRNNA68L51G187U
E-mail gentedimareostuni@gmail.com
PEC gentedimaresrl@pec.it